TERMINAL TK80

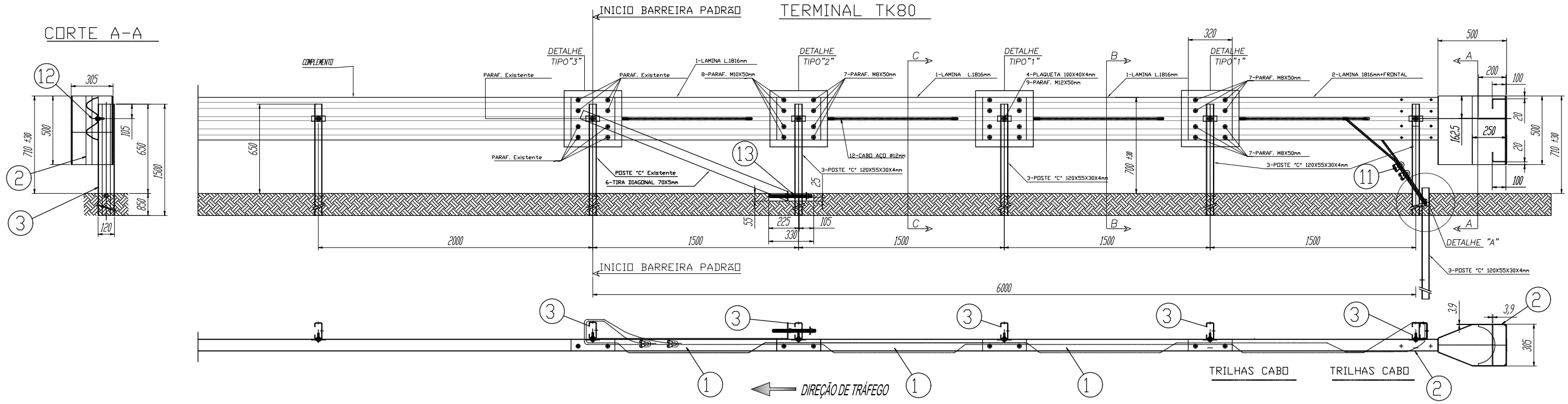

CORTE C-C
escala 1:15

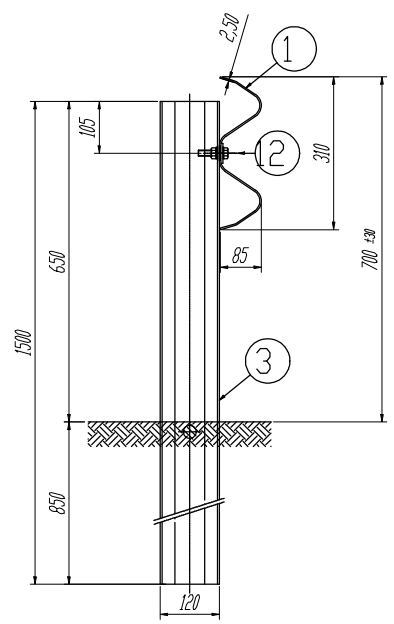

CORTE B-B
escala 1:15

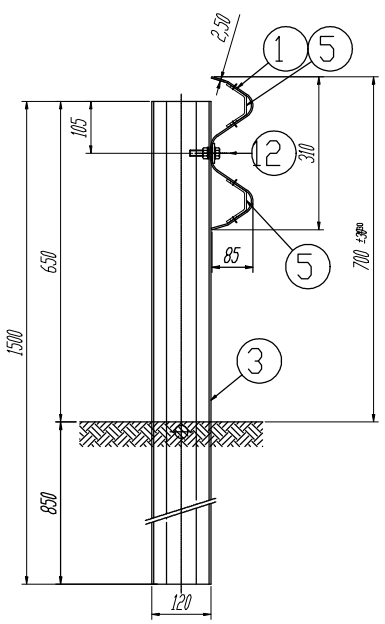

DETALHE "A"
escala 1:10

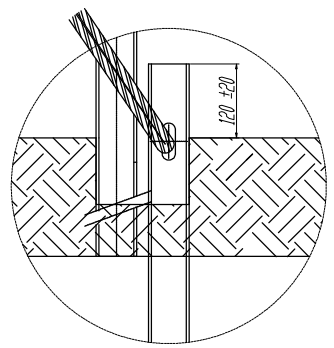

DETALHE
escala 1:15

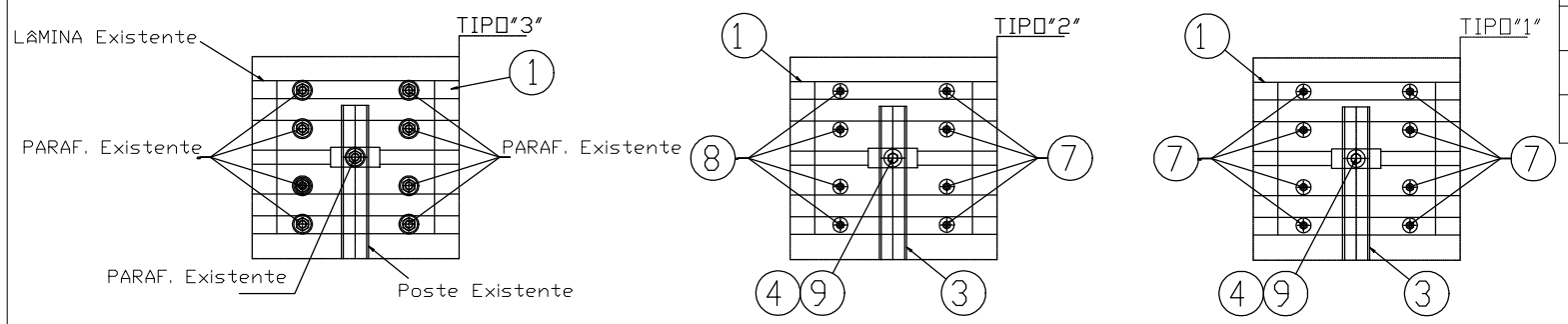

Peso Total Teórico: 181,5 Kg

IT.	Q.	DESCRIÇÃO	MATERIAL	MEDIDAS	PESO Kg
			CONFORME DESENHO N.°		
13	1	BARRA ROSCADA +PORCA +ARRUELA	CLASSE 8.8	DES. 1.001.016	0,656 Kg Unit.
12	15m	CABO DE AÇO GALVANIZADO	AÇO GAL.	DES. 1.001.017	9,46 Kg
11	4	ABRAÇADEIRA METÁLICA	AÇO GAL.	DES. 1.001.014	0,160 Kg Unit.
9	4	PARAF. M12x50 + PORCA + ARRUELAS	CLASSE 8.8	DES. 1.001.012	0,065 Kg Unit.
8	4	PARAF. M10x50 + PORCA + ARRUELAS	CLASSE 8.8	DES. 1.001.011	0,051 Kg Unit.
7	20	PARAF. M8x50 + PORCA + ARRUELAS	CLASSE 8.8	DES. 1.001.010	0,028 Kg Unit.
6	1	FAIXA DIAGONAL	S355JR/S355JOW	DES. 1.001.009	4,6 Kg Unit.
5	6	REFORÇO 290x100x40mm	S355JR/S355JOW	DES. 1.001.008	1.21Kg Unit.
4	4	PLAQUETA	S355JR/S355JOW	DES. 1.001.007	0.15Kg Unit.
3	5	POSTE "C" (ESTACA) 120x50x30 mm	S355JR/S355JOW	DES. 1.001.006	12,14Kg Unit.
2	1	LÂMINA + CABEÇA FRONTAL	S355JR/S355JOW	DES. 1.001.003 / 004	45,7 Kg Unit.
1	3	LÂMINA 2 ONDAS	S355JR/S355JOW	DES. 1.001.002	16,92Kg Unit.

TOLERÂNCIA NÃO INDICADAS USAR GRAU GROSSO					NORMA NBR ISO 2768	
≤ 6	≤ 30	≤ 120	≤ 400	≤ 1000	≤ 2000	> 2000
±0.2	±0.5	±0.8	±1.2	±2.0	±3.0	±4.0

MARVITEC

Título: TERMINAL ABSORVEDOR DE ENERGIA TK 80

PROJETO: TERMINAL TK 80
1 CONJ. TERMINAL
REF.:

TOLERÂNCIA NÃO INDICADA USAR:		GROSSO
	NOME	DATA
PROJ.	LEANDRO DINI	11/08/22
DES.		
VER.	RUBENS	11/08/22

TRAT. / ACAB.: GALVANIZAÇÃO FOGO DE ACORDO NBR ABNT 6323

Revisão: 0

ESCALA 1:30

OBS :

N° DES. CAD 1.000.019

PROJEÇÃO 1° Diedro

FOLHA A3(420x297)

Z:\Engenharia de Segurança\Atenuador e Absorvedor de Energia\TK80

REV.	DESCRIÇÃO DA ALTERAÇÃO	RESP.	DATA
REGISTRO DE ALTERAÇÕES			

CÓPIA NÃO CONTROLADA

DIREITOS AUTORAIS DESTE PROJETO RESERVADOS A MARVITEC MONTAGENS E PROJETOS ESPECIAIS LTDA. - PROIBIDA A REPRODUÇÃO PARCIAL OU TOTAL, OU APROVEITAMENTO PARA OUTRA OBRA, SEM O DEVIDO CONHECIMENTO E AUTORIZAÇÃO DO AUTOR.